576293001

BIRLO BARRA HUSQVARNA 327P5X 525P5S
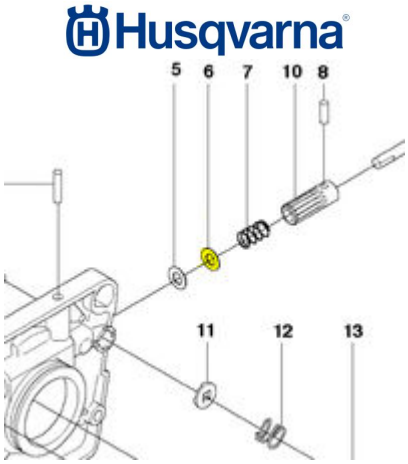
Ficha técnica