505654

CARBURADOR RZ60 WALBRO

ICS Diamond Tools and Equipment
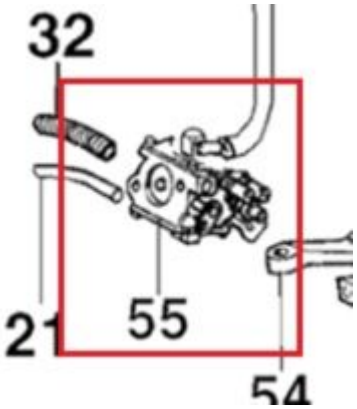
Ficha técnica