155301002

ARRANQUE TWP40STPX

Ficha técnica

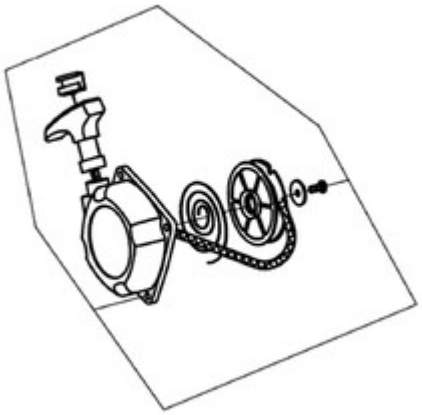

Sustitutos

	155300002	ARRANQUE TWP40STPX TEA52X	Toyama