0G03300

CUERDA METALICA L3A M3A BL3A

CIFARELLI

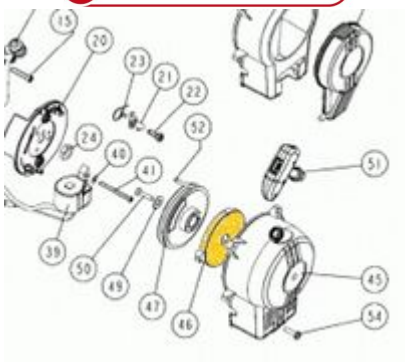

Ficha técnica