8211400

DIAFRAGMA SUPERIOR BL77

CIFARELLI

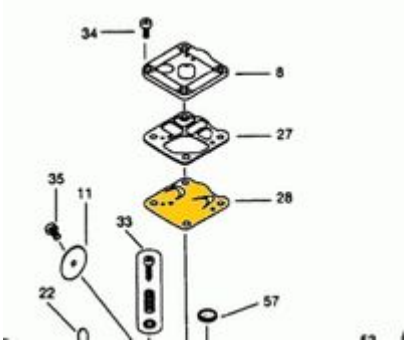

Ficha técnica

Estos datos técnicos pueden ser diferentes al articulo real ya que pudieron haber cambiado en alguna modificación por parte del fabricante, para mas información visita el sitio del fabricante o www.probosque.mx