KC65002AA

EMPAQUE CABEZA SEM40F

KOSHIN
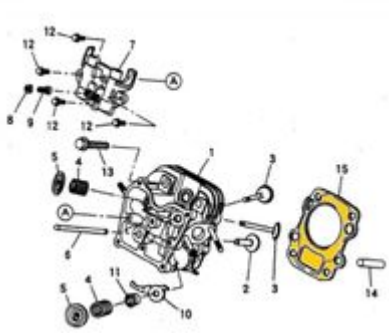
Ficha técnica