# 521635301

## ESCAPE 553RBX

Husqvarna

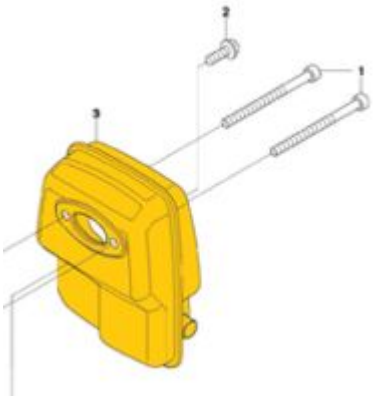

### Ficha técnica


Estos datos técnicos pueden ser diferentes al articulo real ya que pudieron haber cambiado en alguna modificación por parte del fabricante, para mas información visita el sitio del fabricante o www.probosque.mx