503988601

ESPREA ALTA 395

Husqvarna

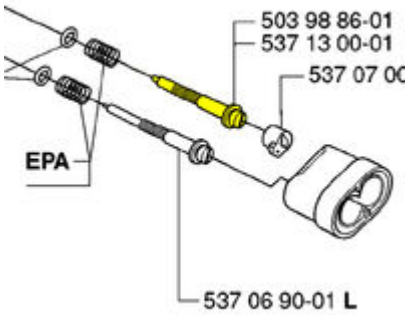

Ficha técnica