1203700

GUIA MODULO L3A M3A BL3A

CIFARELLI

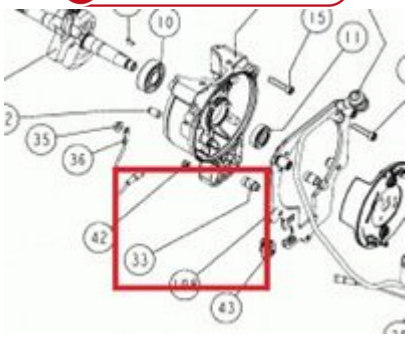

Ficha técnica