KK15011AA002

MARIPOSA
ACELERADOR KTM80X

KOSHIN
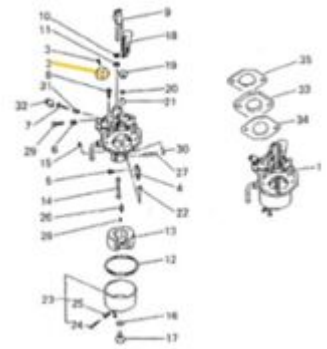
Ficha técnica