574126001

PERNO PISTON BOMBA PRESION 325S25

Husqvarna

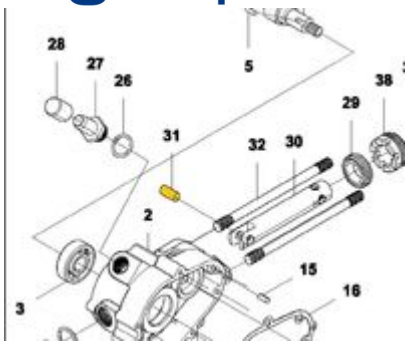

Ficha técnica