574127001

ASIENTO RESORTE CILINDRO BOMBA PRESION 325S25

Husqvarna

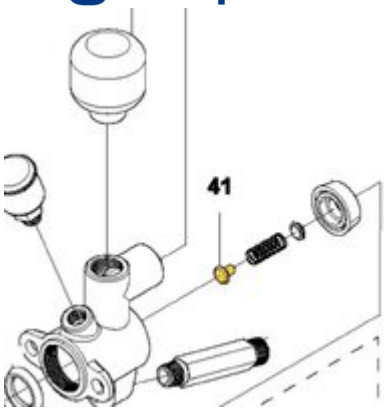

Ficha técnica

Estos datos técnicos pueden ser diferentes al articulo real ya que pudieron haber cambiado en alguna modificación por parte del fabricante, para mas información visita el sitio del fabricante o www.probosque.mx