503722501

PROTECTOR TUBO 232L

Husqvarna

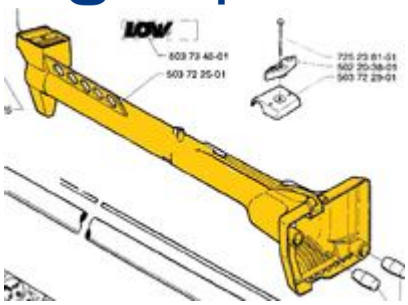

Ficha técnica