574123201

BALERO CARTER BOMBA PRESION 325S25

Husqvarna

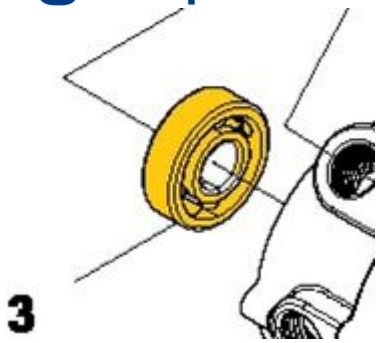

Ficha técnica