5301500

TORNILLO BASTIDOR L3A M3A

CIFARELLI

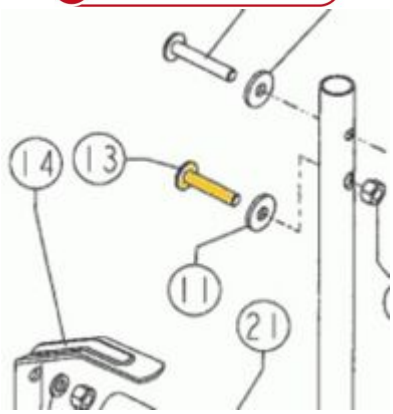

Ficha técnica

Estos datos técnicos pueden ser diferentes al articulo real ya que pudieron haber cambiado en alguna modificación por parte del fabricante, para mas información visita el sitio del fabricante o www.probosque.mx