KK12025AA003

TORNILLO MARIPOSA ACELERADOR KTM80X

KOSHIN
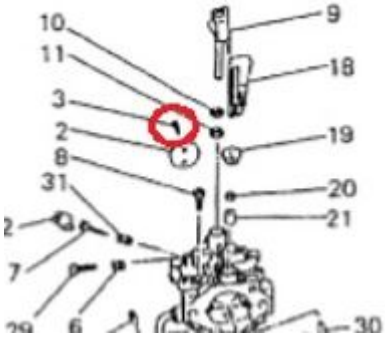
Ficha técnica