# 532188220

## CUBIERTA TRANSMISION DERECHA TR430

Husqvarna

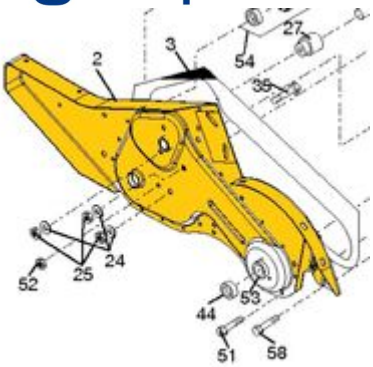


### Ficha técnica